Authorized Retailer
Nowodvorski
LIGHTING

DOVER black II 9263 Nowodvorski

EAN:	5903139926393
ART.-NR:	9263
LEISTUNG:	230
MATERIAL:	Sperrholz, Stahl
HÖHE:	max. 500 cm
FASSUNG:	2 x GU10 max 35W
	Diese Lampe wird ohne Leuchtmittel verkauft

Price:

€ 258.00

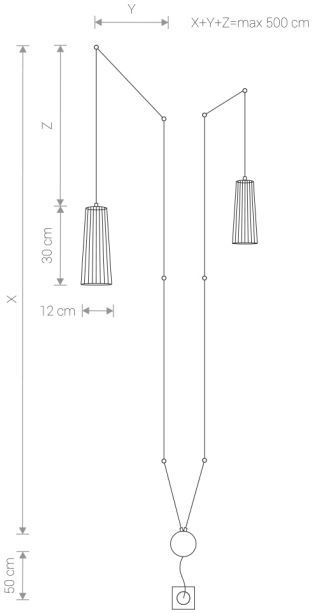

www.nowodvorski-lighting.com